metaled® swiss made

CRÉATEUR DE LUMINAIRES
OBJETS DE DÉCORATION ET MOBILIER

APPLIQUE MURALE + CROCHETS OU TABLETTE

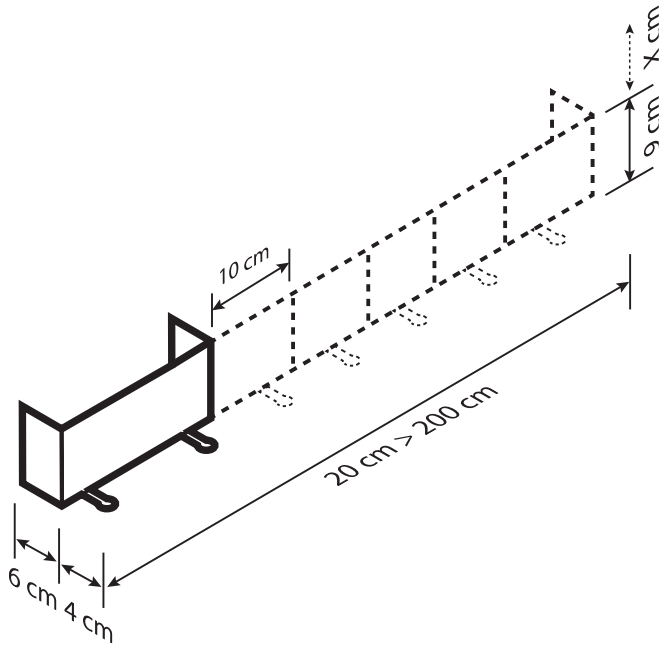

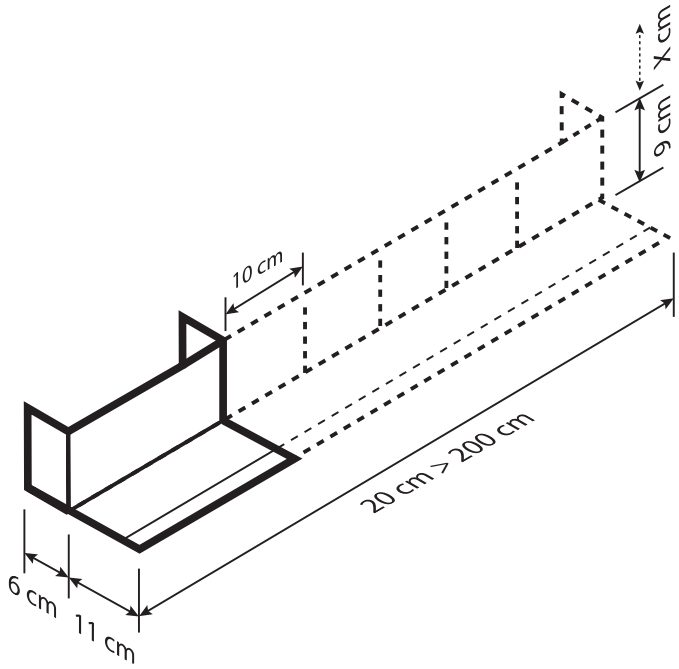

CROCHETS
Les crochets s'ajoutent à l'applique murale.
(à l'inverse, une base d'éclairage d'applique murale peut s'ajouter à un porte-habits pour en faire un porte-habits lumineux)

TABLETTE
La tablette s'ajoute à l'applique murale.
(à l'inverse, une base d'éclairage d'applique murale peut s'ajouter à une tablette simple pour en faire une tablette lumineuse)

© Metaled SA